BI IMAGE-X

EQUIPO DE RAYOS X ORAL

RADIOTECNOLOGIA INDUSTRIAL S.A. DE C.V.

Una empresa más de grupo borgatta specialties

NUEVO PRODUCTO

Equipo Rayos X Muro

a) Recomendable para espacios pequeños.
b) Fácil manipulación alcanzando una adecuada posición
c) Estabilidad en la apertura/cierre del brazo

- Equipo con mandos digitales, facilita la selección del tiempo de exposición.
- Equipo de radiografía intraoral convencional con Función automática para uso de radiovisiógrafo.
- Equipo de 70Kvp (tiempo de exposición corto, imagen de alta calidad, menor radiación para el paciente).
- Brazos de largo alcance con balance mejorado que facilitan el manejo.
- Opción de dísparo con retardo
- La mejor garantía y servicio del mercado mexicano.

Equipo Rayos X Pedestal

a) Rapidez y seguridad al transportar el equipo.
b) Estabilidad incomparable
c) Operación sencilla y exacta

TIPO MURO

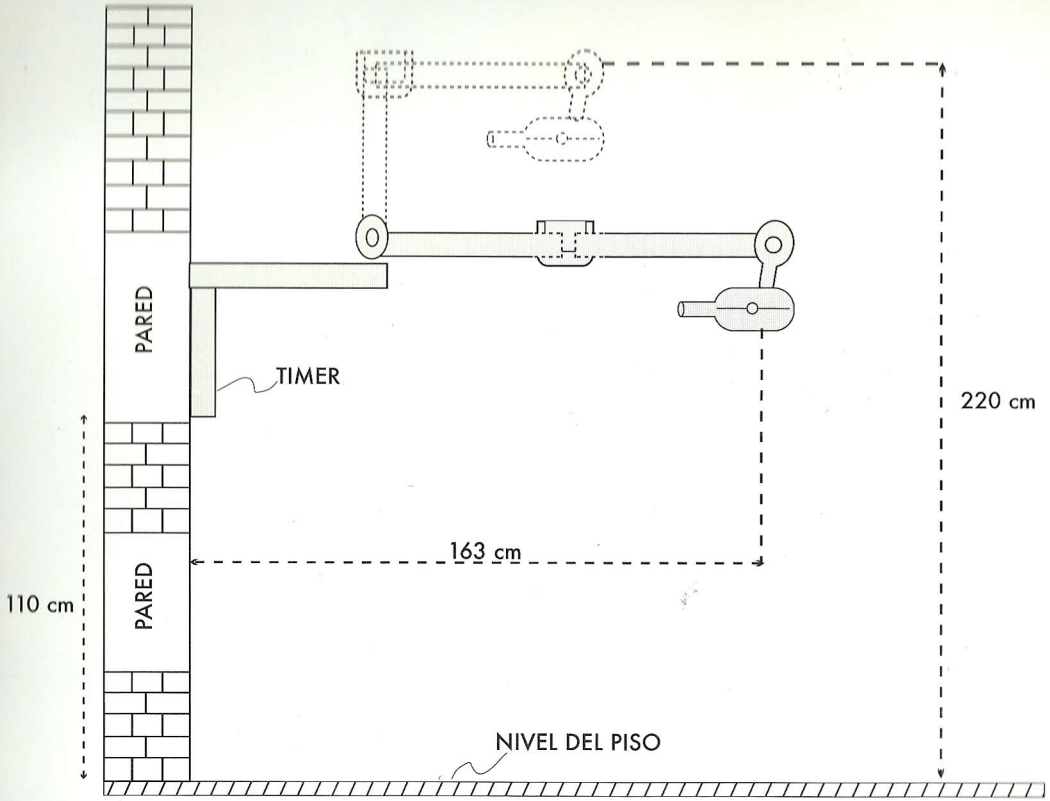

TIPO PEDESTAL

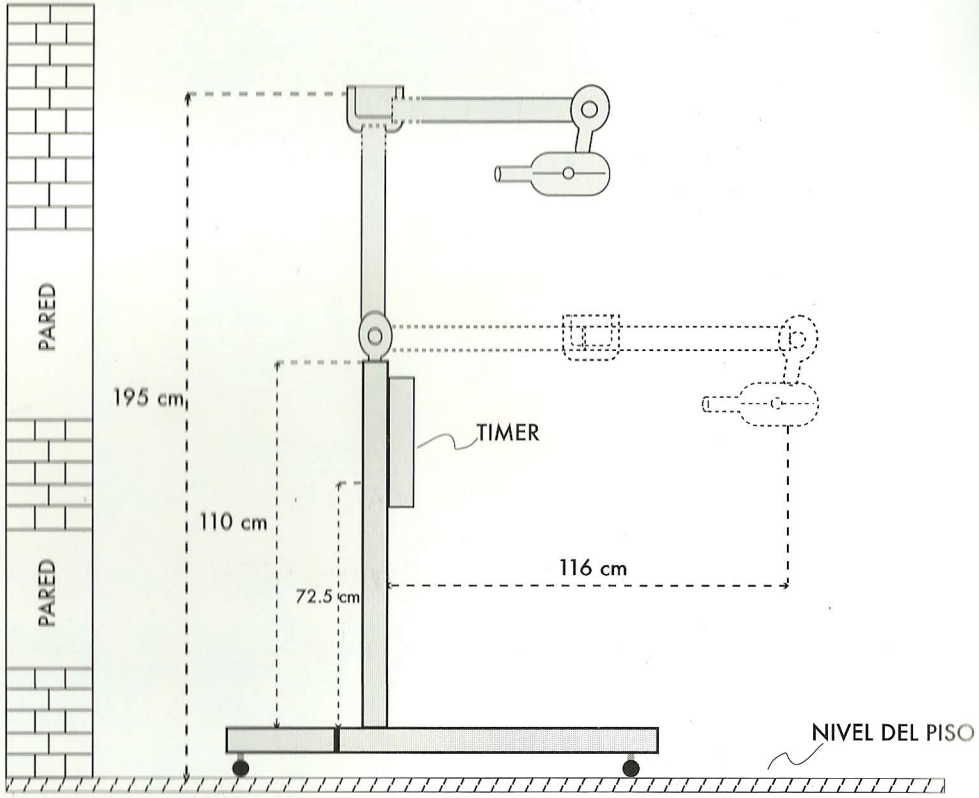

BI IMAGE-X

EQUIPO DE RAYOS X ORAL

CARACTERISTICAS TECNICAS

Voltaje de la línea de entrada	110 - 220 VAC
Frecuencia de la línea de entrada	50 - 60 Hz
Corriente de entrada	8.2 Amp.
Consumo de potencia	0.8 KVA @ 120 V
Voltaje de salida	70 kvp +/- 10% con 108 - 132 V
Corriente de salida	10 mA +/- 2 mA
Tipo de circuito de Alto Voltaje	108 - 132 VAC, Monofásico, Autorectificado
Rango del Tiempo de Exposición	0.3 a 2.1 seg. En pasos de 0.01 seg.
Intervalo de tiempo entre exposiciones (Duty Cycle)	32 veces el tiempo de exposición
Distancia mínima Foco - piel	20 cms.
Radiación absorbida a 1 m	< 50 mR/h, Duty Cycle 1:32
Filtración Total	2 mm de Al @ 70 Kvp
Peso Total (Modelo Muro)	25 Kg.
Peso Total (Modelo Pedestal)	40 Kg.